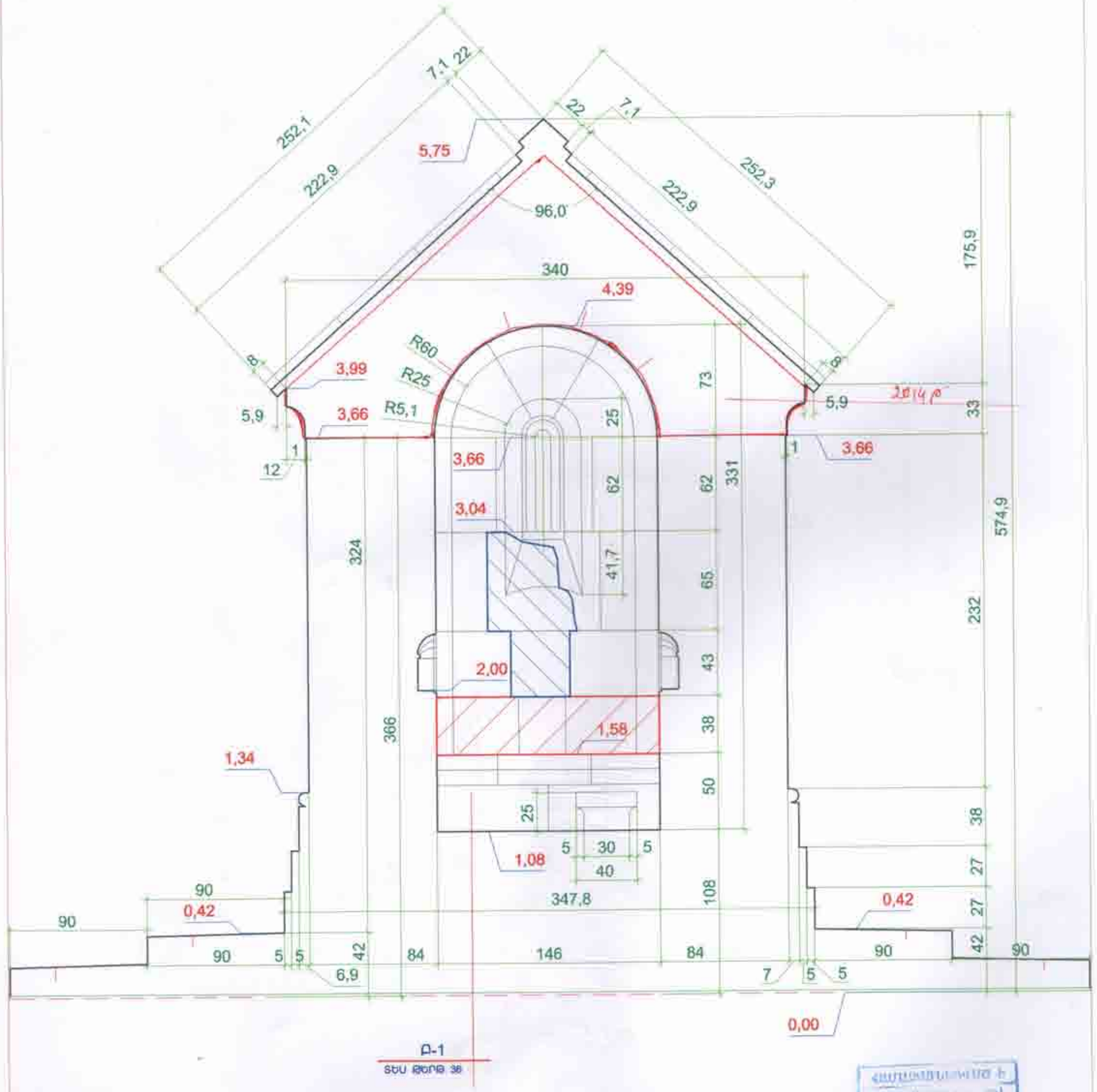

Ը-1

ՏԵՍ ՁԵՎՈՒ 38

ԳՈՐԾԱՐԱՆԻ ՀԱՄԱՐ

ՊԱՏՄԱՐ ԳՈՐԾ ԴԱՍԱԲԱՐԱՆԻ ՎԵՐԿԱՆԳՆՄԱՆ ՆԱԽԱԳԻԾ

ԿՏՐՎԱԾՔ ՊԵՊԻ ԱՐԵՎԵԼՔ 3-3

48

Մ 1:25

24

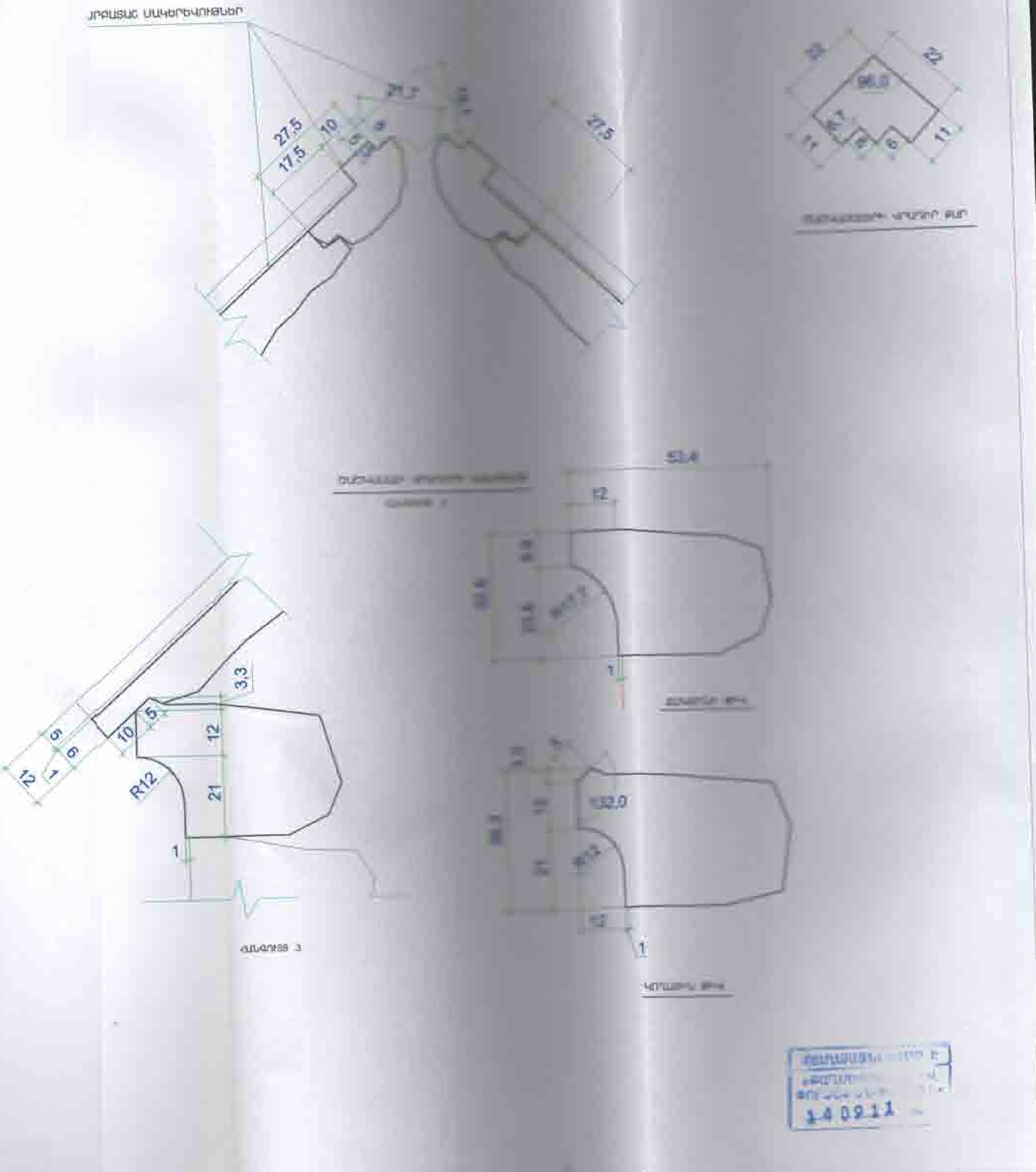

27,5
17,5
10
27,5
96,0
53,4
12
3,3
5
10
12
R12
21
1
132,0

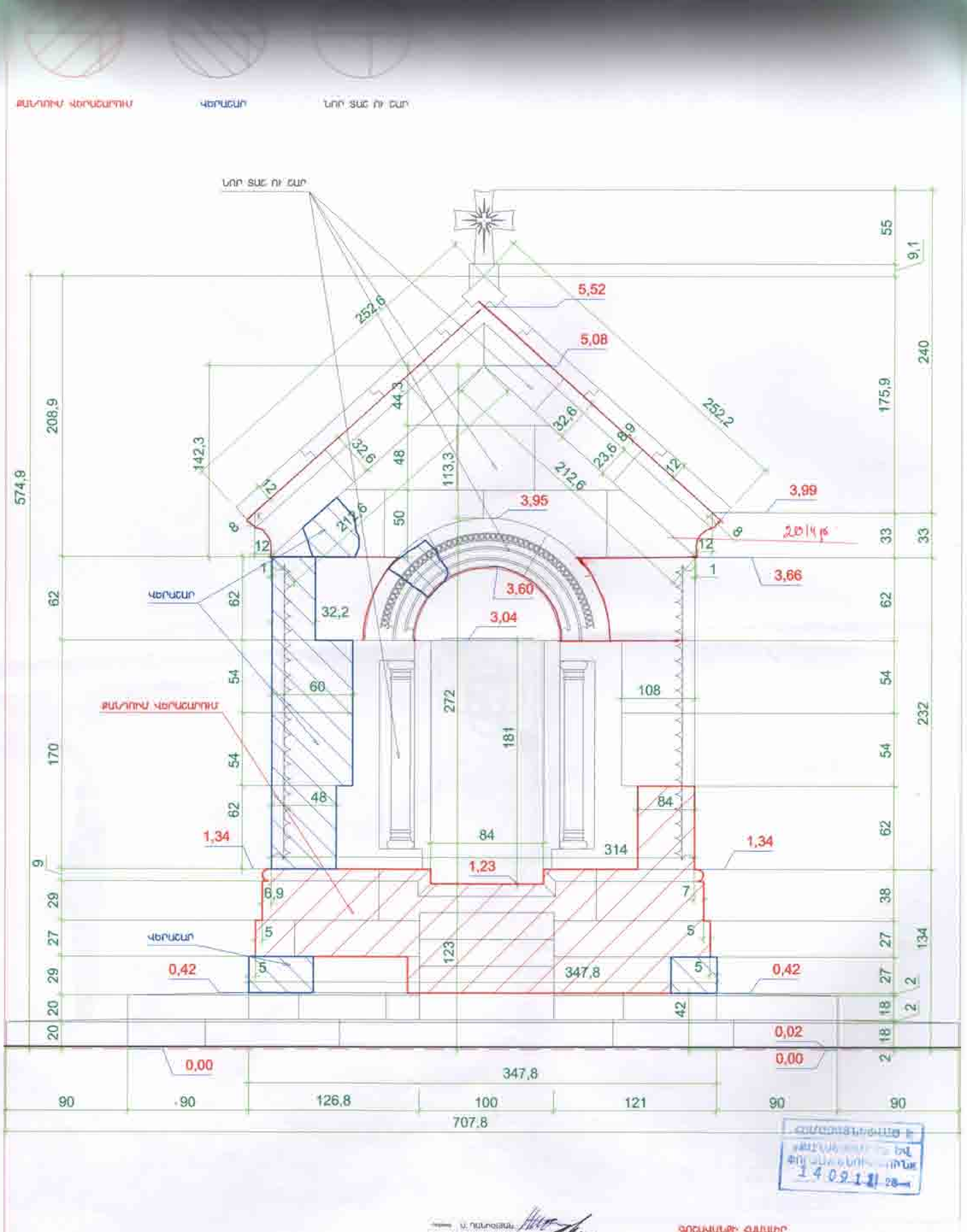

ԳՈՇԱՎԱՆՔԻ ՀԱՄԱԼԻՐ

ՄԽԻԹԱՐ ԳՈՇԻ ԴԱՄԲԱՐԱՆԻ ՎԵՐԱԿԱՆԳՆՄԱՆ ՆԱԽԱԳԻԾ

ԱՐԵՎՄՏՅԱՆ ՃԱԿԱՏ

Մ 1:25

48

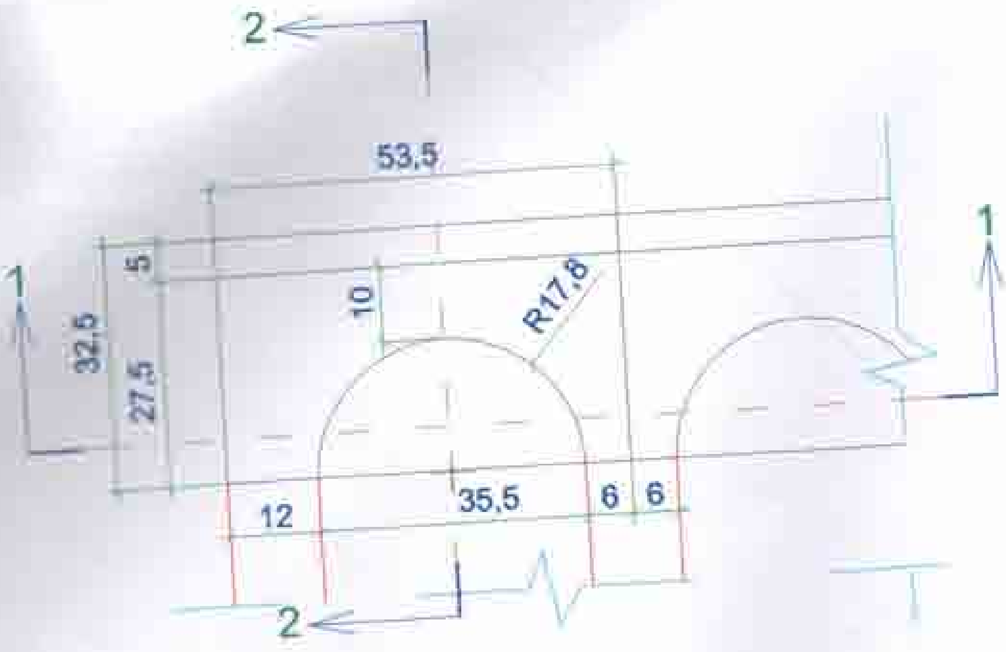

ԿՏՐՎԱԾՔ 2-2

ԾԱԾԿԱՍԱԼԻ ԿՈՐՆԳԻԾ ԵԶՐԱՄԱՍ

ՀԱՆԳՈՒՅՑ 1

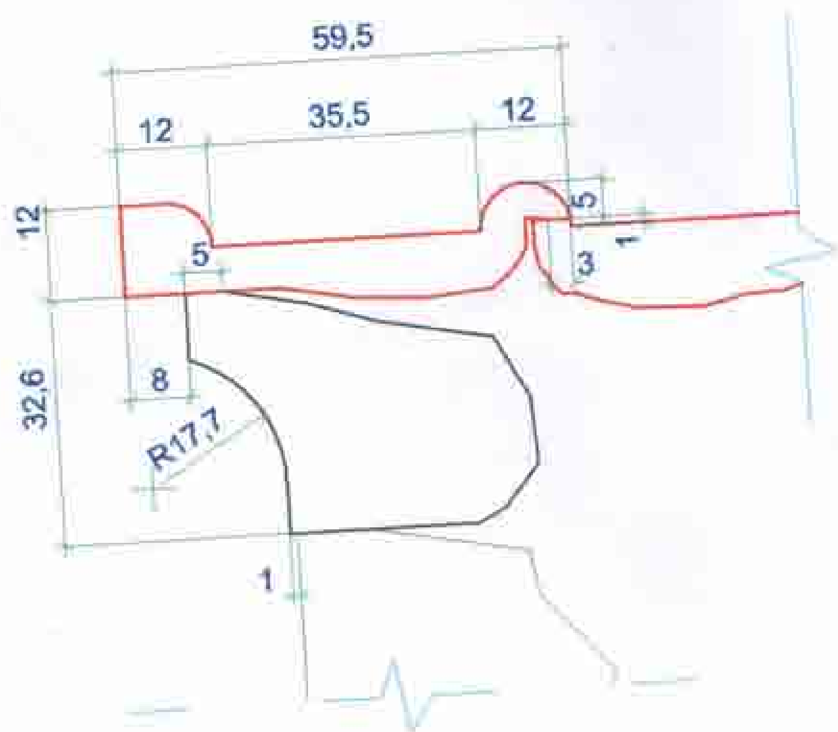

ՀԱՆԳՈՒՅՑ 4

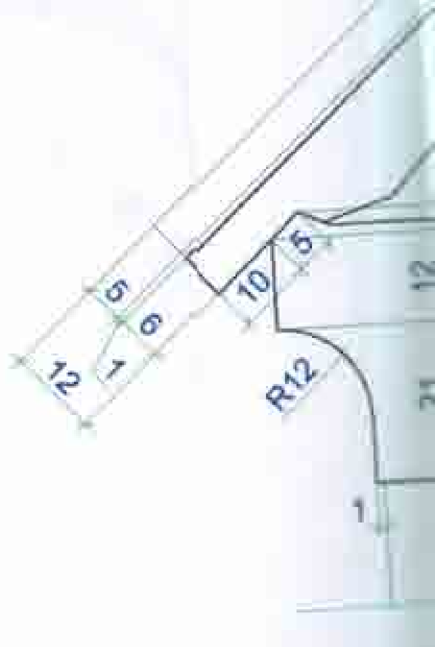

ԾԱԾԿԱՍԱԼԵՐԻ ԿՐԱՊԻՐ ՔԱՐ

Մ 1:1

48

40

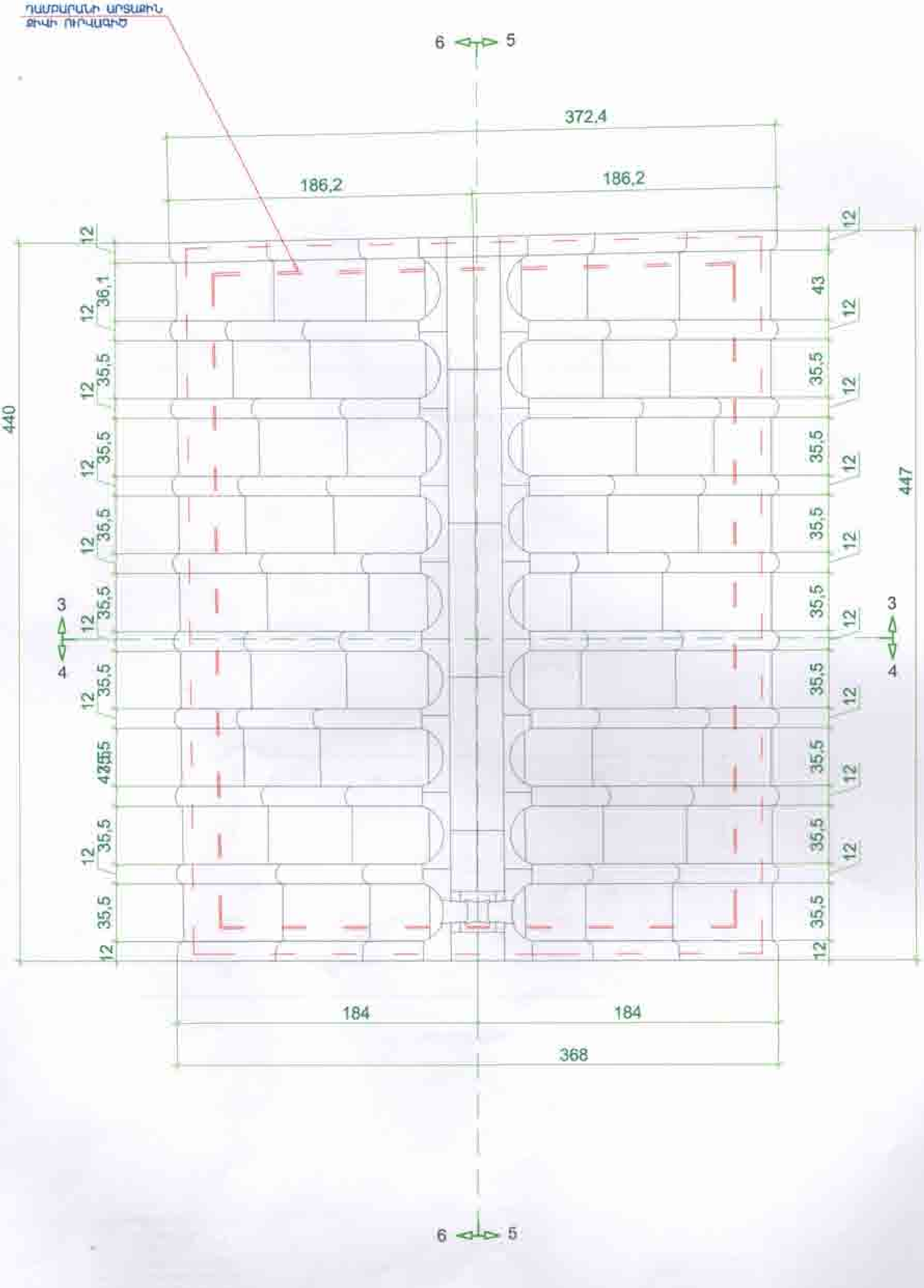

ԳՈՇԱՎԱՆՔԻ ՀԱՄԱԼԻՐ

ՄԽԻԹԱՐ ԳՈՇԻ ԴԱՄԲԱՐԱՆԻ ՎԵՐԱԿԱՆԳՆՄԱՆ ՆԱԽԱԳԻԾ

ՏԱՆԻՔԻ ՀԱՏԱԿԱԳԻԾ

Մ 1:25

48

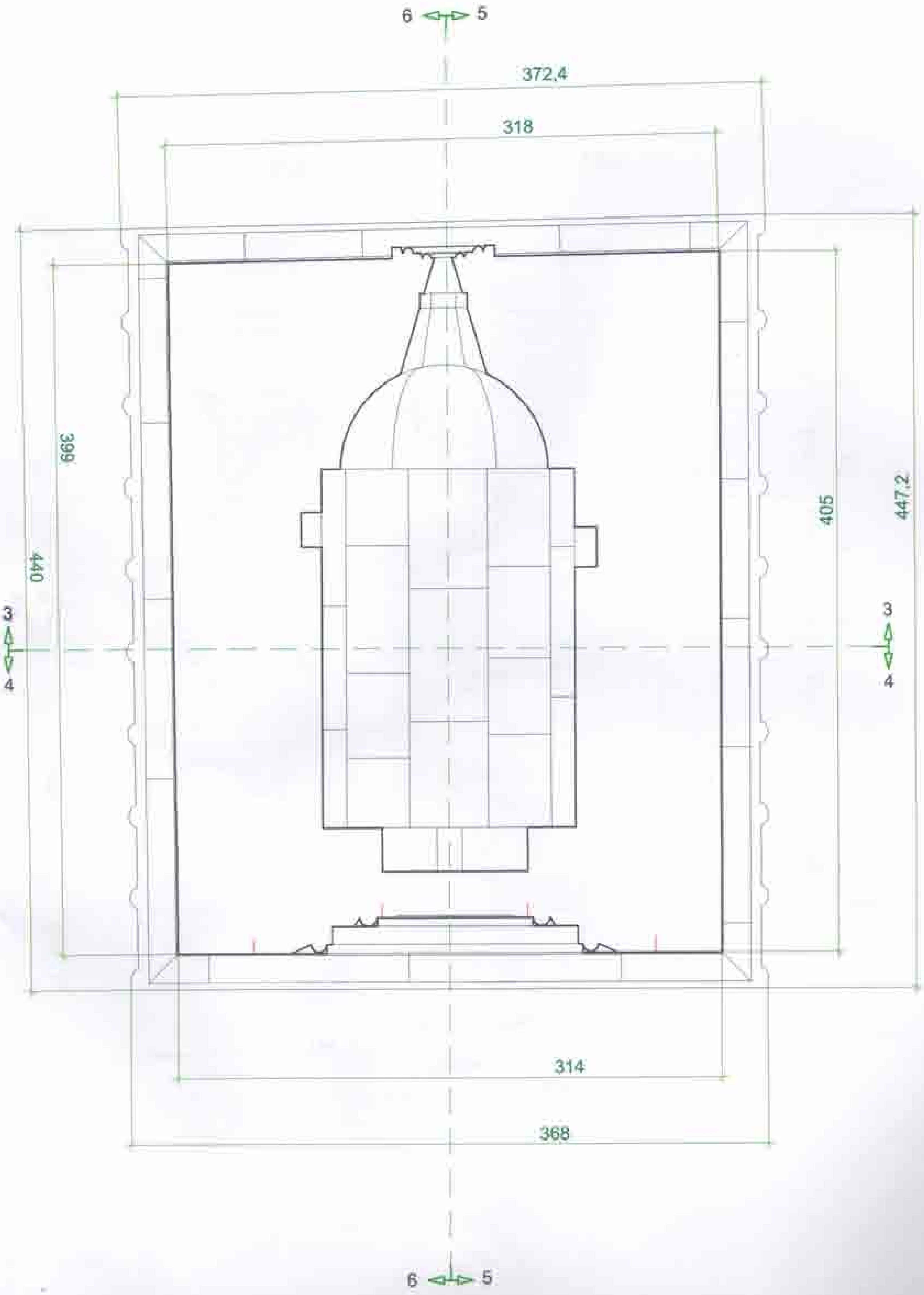

48
Ս 1:25
28

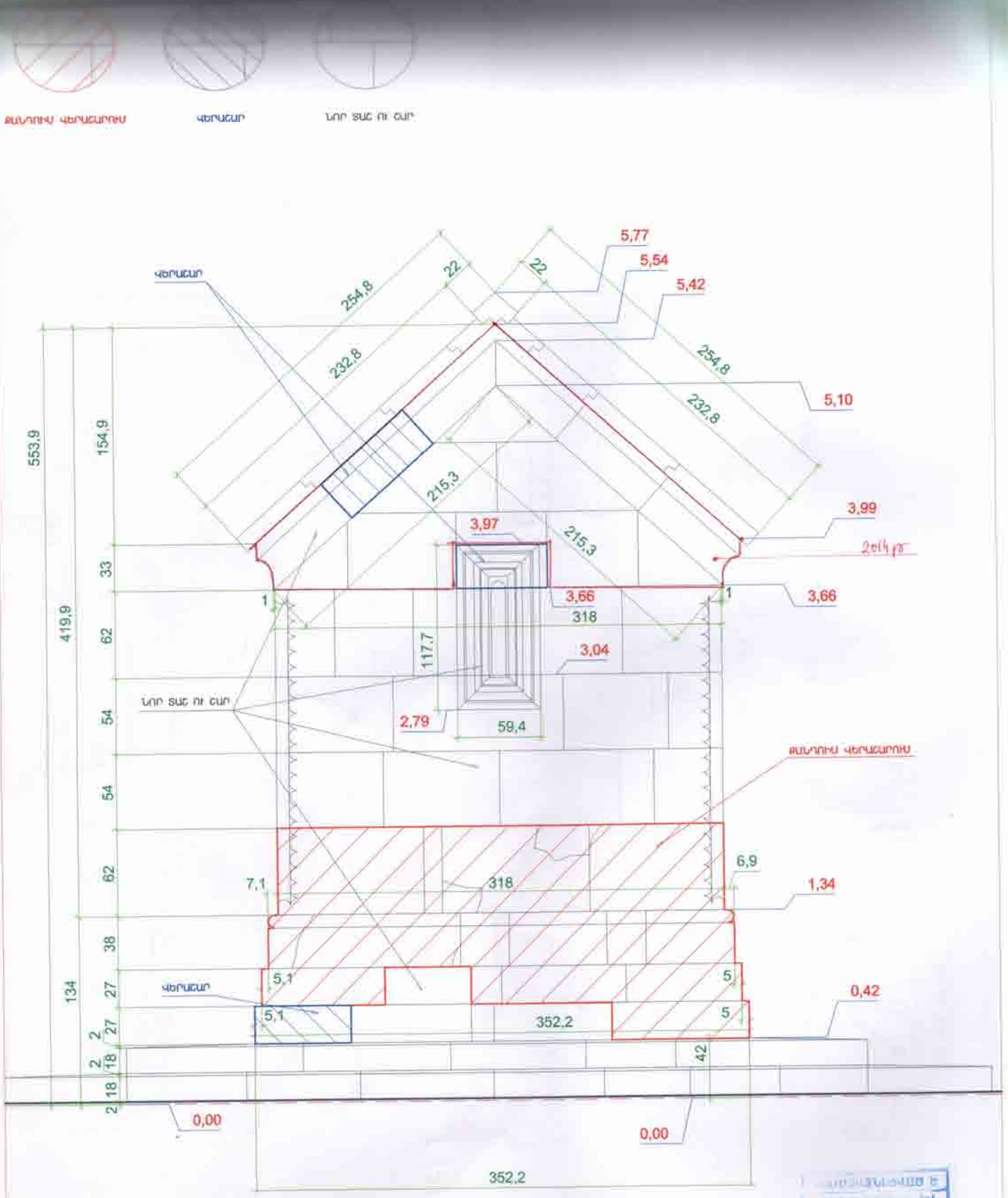

ԳՈՐԾԱԿԱԼՈՒԹՅԱՆ ՀԱՄԱՐ

ԵՐԵՎԱՆԻ ԳՈՐԻ ԴԱՄԲԱՐԱՆԻ ՎԵՐԱԿԱՆԳՆԱՆ ՆԱԽԱԳԻԾ

ՍՐԵՎԵԼՅԱՆ ՃԱԿԱՏ

46

21

U 1:25